R3 - 1001 - 2 E		REDUCTORES DE VELOCIDAD NORMALIZADOS Relaciones de 20 a 100 GEAR UNITS STANDARD Ratios of 20 to 100	SERIE **STANDAREX** TIPO **H3H** Carter de H.º Fdo. ó Acero Soldado SERIES **STANDAREX** TYPE **H3H** Cast Iron or Welded Steel

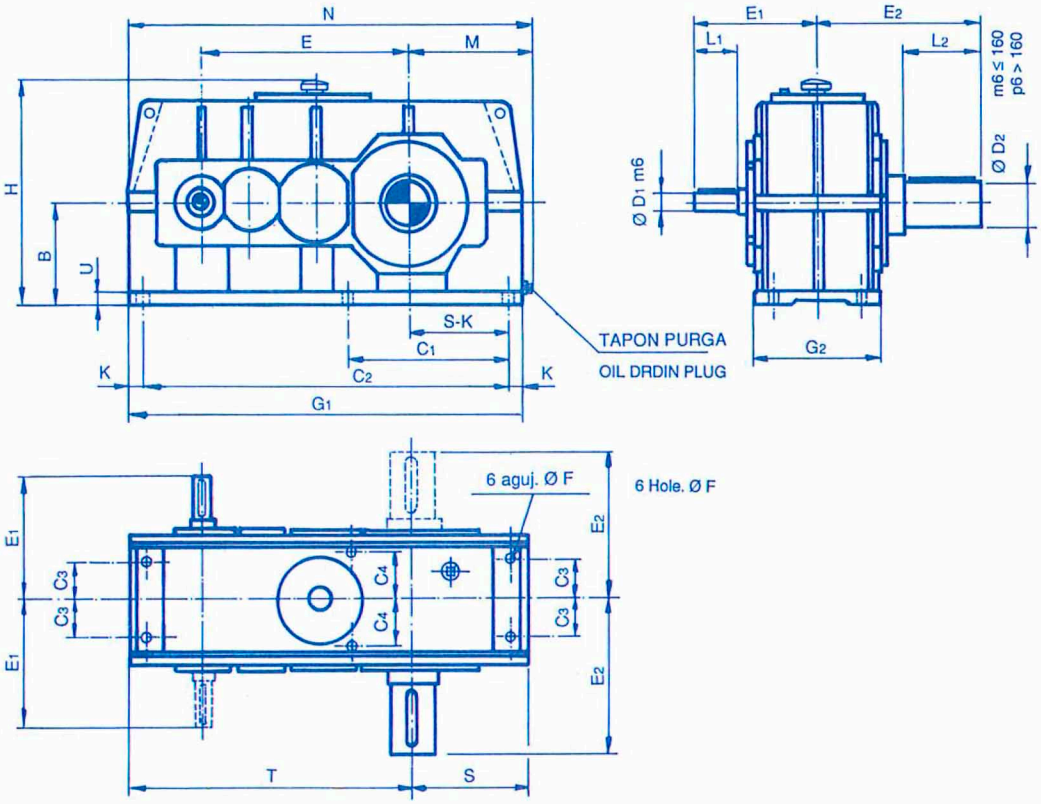

Dimensiones aproximadas / *Dimensions and Weights are for reference only*

TIPO TYPES	E H7	B h11	EJES / *SHAFTS*						ANCLAJE y BASE / BASE									CARCASA/GENERAL DIMENSIONS					PESO Kgs. WEIGHT Kgs.
			D1	L1	E1	D2	L2	E2	F H 15	C1	C2	C3	C4	K	G1	G2	U	S	T	H	M	N	
H3H-160	352	180	28	50	220	80	160	330	20	280	660	70	95	25	710	250	22	220	490	390	245	775	195
H3H-180	395	200	32	60	250	90	170	360	24	320	720	80	110	30	780	280	25	240	540	440	265	835	270
H3H-200	440	225	38	70	280	100	210	410	24	355	805	95	125	30	865	310	25	260	605	490	285	920	335
H3H-225	497	250	42	80	305	110	210	430	27	390	890	100	135	35	960	335	30	285	675	540	310	1015	495
H3H-250	555	280	48	90	320	120	210	440	27	430	980	105	140	35	1050	340	30	300	750	590	325	1105	605
H3H-280	620	315	55	110	365	130	250	500	30	470	1090	130	170	40	1170	410	35	340	830	660	365	1225	840
H3H-315	700	355	60	110	400	140	250	540	30	530	1225	160	200	40	1305	470	35	380	925	740	410	1375	1120
H3H-355	785	400	65	120	440	160	300	620	34	600	1365	175	220	45	1455	520	40	420	1035	810	450	1525	1610
H3H-400	880	450	75	140	500	180	300	650	34	680	1535	205	250	45	1625	580	40	475	1150	910	505	1695	2300
H3H-450	990	500	85	160	540	200	350	730	37	760	1720	220	270	50	1820	630	45	530	1290	1010	560	1890	2950
H3H-500	1105	560	100	170	570	220	350	760	37	840	1920	230	280	50	2020	650	45	590	1430	1120	620	2090	3600

Los ejes estan previstos para unión por platos de acoplamiento elásticos.
Para orientación y sentido de ejes ver hoja tecnica N.º **CO - 2001 - 2**

Shafts are providet for connetion with flexible couplings.
For shaft arrangement and direction of rotation see sheet.

Anem Group

POWER DRIVE IBERICA, S.L.U
Pol. Ind. Jordi Camp - C/ Jordi Camp 101-103, 08403 Granollers
Telf. (+34) 938 796 900 - (+34) 934 260 617
E-mail: power@poweriberica.com - www.anemgroup.com

R3 - 1001 - 2 E		REDUCTORES DE VELOCIDAD NORMALIZADOS Relaciones de 20 a 100 GEAR UNITS STANDARD Ratios of 20 to 100	SERIE **STANDAREX** TIPO **H3H** Carter de H.º Fdo. ó Acero Soldado SERIES **STANDAREX** TYPE **H3H** Cast Iron or Welded Steel

SELECCION/*SELECTION*:

A) Calcular la potencia de selección Ps = PA x Fs
Calculate selection power Ps = PA x Fs

PA = Potencia efectiva a transmitir en KW.
PA = Actual Power in KW.
Fs = Factor de servicio s/. tabla **CO - 1001 - 2 E**
Fs = Service Factor - Table ***CO - 1001 - 2 E***

Elijase el aparato cuya potencia admisible (Pc) indicado en la tabla (A) sea igual ó superior a Ps.
Choose the device which admissible power (Pc) indicate in the table (A) is equal or high to Ps.

B) Determinación tipo de engrase.
Determine the lubrication method.

Si PA < DT ver tabla (A)
Si PA < DT table (A)
- Barboteo/*Splash*
- Barboteo reforzado/*Spash with internal*
- Inyección/*Spray*

Si PA > DT tabla (B)
Si PA > DT table (B)
- Refrigerador ventilador/*Built-in fan*
- Serpentin/*Serpentine*
- Ventilador + Serpentin/*Fan + Serpentine*

Los valores de la tabla (B) son para temperatura ambiente de 20° C.
The valvue of table (B) for average ambient temperature of 20° C.

(A) Potencia admisible en KW : Pc / *Power capacities or KW : Pc* — Ps ≤ Pc
Factor de Servicio = 1 / *Service Factor Factor = 1* — Duración teórica = 100.000 horas / *CT = 100.000 hours*

Relaciones Standard *Ratio Standard*	Velocidad *Raped speed* GV R.P.M.	Velocidad *Raped speed* PV R.P.M.	TIPOS / *TYPES* 160	180	200	225	250	280	315	355	400	450	500
20	750	37,5	20,4	29,1	42	60	82	112	163	230	325	470	655
	1000	50	26,7	40	56	79	110	152	215	310	440	635	875
	1500	75	41	60	83	118	163	230	325	460	655	950	1320
	1800	90	48	72	100	140	196	275	390	550	785	1140	1580
25	750	30	16,1	23,5	34	47	66	92	129	185	260	385	530
	1000	40	21,7	31,4	45	62	88	124	174	250	350	505	700
	1500	60	32	48	67	95	135	185	260	370	520	760	1060
	1800	72	39	57	80	112	157	220	315	445	630	910	1270
31,5	750	23,8	12,9	19,1	26,9	38	53	73	103	146	210	305	420
	1000	31,7	16,8	24,7	36	51	70	98	135	196	280	405	560
	1500	47,6	26	38	54	76	106	146	210	295	415	605	840
	1800	57	31	46	64	90	124	174	250	350	500	725	1010
40	750	18,7	10,1	14,6	20,2	29,1	42	57	81	112	163	235	325
	1000	25	13,5	20,2	28	39	55	76	108	152	220	315	440
	1500	37,5	20,2	29,1	40	60	84	118	163	230	325	470	660
	1800	45	24,7	36	51	71	99	140	196	275	395	570	790
50	750	15	8,2	11,2	16,8	23,5	32,5	46	65	92	129	191	265
	1000	20	10,8	15,7	22,4	31,4	44	62	86	124	174	255	350
	1500	30	16,3	23,5	33,6	47	66	92	129	185	260	385	530
	1800	36	19,6	28	39	57	81	112	157	220	315	455	635
63	750	11,9	6,4	9,5	13,5	19,1	25,8	36	51	73	105	151	210
	1000	15,6	8,5	12,3	18	24,7	34,7	48	68	98	135	205	305
	1500	23,8	12,9	19,1	29	38	53	73	103	146	210	305	415
	1800	28,6	15,5	22,4	31,4	45	63	88	123	174	250	360	500
80	750	9,3	5,1	7,3	10,1	14,6	20,2	29,2	41	57	82	118	163
	1000	12,5	6,7	9,5	13,5	19,1	26,9	38,1	54	76	109	157	220
	1500	18,7	10,1	14,6	20,2	29,1	42	57	81	118	163	235	325
	1800	22,5	12,3	18	24,7	36	50	69	98	140	196	280	395
100	750	7,5	3,9	5,6	7,9	11,2	15,7	22,4	31,4	44	63	91	124
	1000	10	5,3	7,3	10,7	14,6	21,3	29,2	41,5	58	84	118	168
	1500	15	7,8	11,2	15,7	22,4	31,4	44	62	89	124	185	255
	1800	18	9,4	13,5	19,1	27	38	53	75	106	152	220	305

	(B) Potencias límites en KW (Disipación térmica) DT PA ≤ DT / *Power max. in KW. (Thermal capacity) DT PA ≤ DT*											
Barboteo / *Splash*	38	46	59	72	89	110	140	175	220	275	330
Con 1 ventilador (1500 R.P.M.) *With 1 fan (1500 R.P.M.)*	66	75	90	100	140	175	220	275	340	430	535

Anem Group

POWER DRIVE IBERICA, S.L.U
Pol. Ind. Jordi Camp - C/ Jordi Camp 101-103, 08403 Granollers
Telf. (+34) 938 796 900 - (+34) 934 260 617
E-mail: power@poweriberica.com - www.anemgroup.com